HYPE LEGEND®

HERO

Guía de Ensamblaje

Piezas y accesorios

A x1

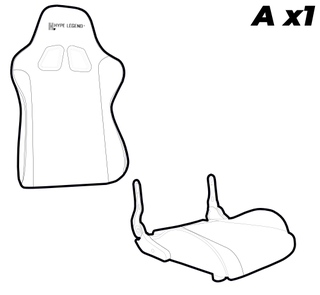

Asiento y Respaldo

B x1

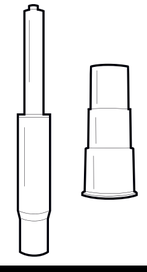

Pistón y Cubre pistón

C x1

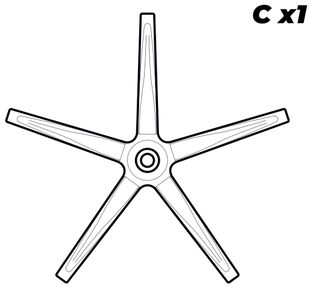

Base Estrella

D x5

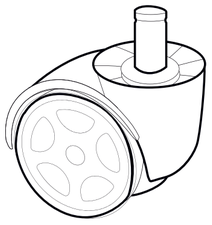

Ruedas

E x2

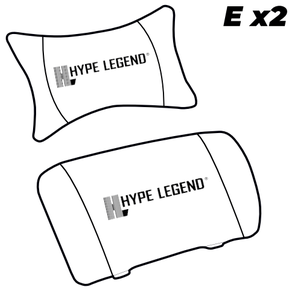

Cojin Lumbar y Cervical

F x1

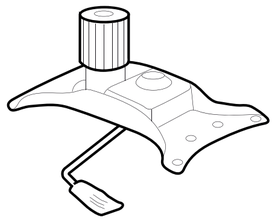

Base Asiento

G x2

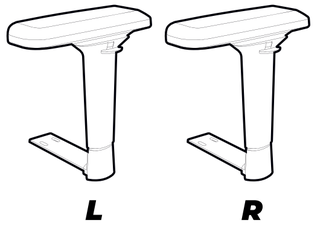

Apoya Brazos

H x1

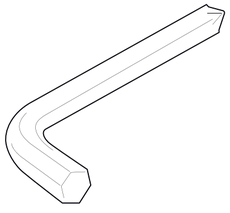

Llave Allen

I x8

M8X20 mm

J x4

M8X25 mm

K x2

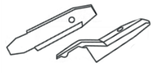

Cubre respaldo

L x2

M5X8 mm

I x8 & J x4 vienen ya sobre puestos en su respectivo lugar de ensamble.

Paso 1 / Ensamble Estrella

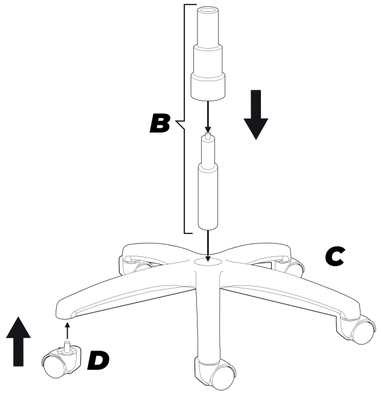

Paso 2 / Armado Base

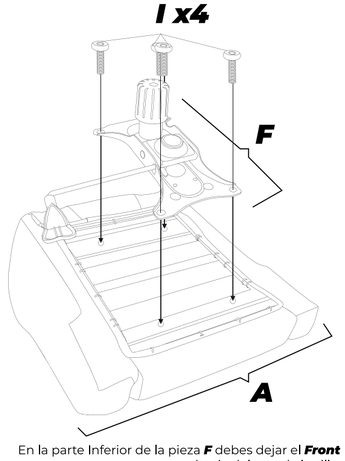

En la parte Inferior de la pieza ***F*** debes dejar el ***Front*** hacia delante de la silla.

Paso 3 / Armado Apoyabrazos

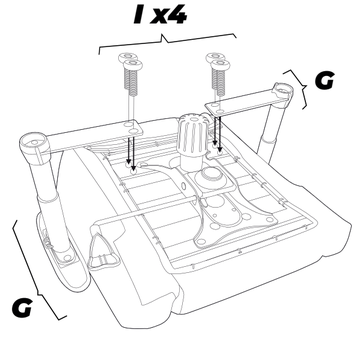

Para saber que apoyabrazo es el correcto
Guíate por el botón de movimiento interno de estos
Ambos botones deben quedar hacia dentro de la silla.

Paso 3 / Ensable Asiento y Respaldo

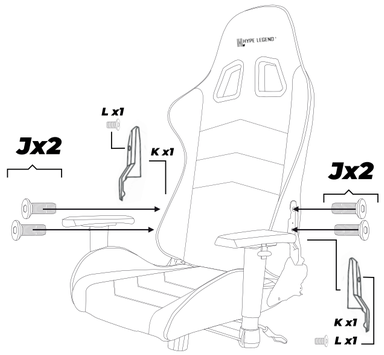

Usa las ***Piezas J*** para unir el asiento con el Respaldo, Luego utiliza las ***Piezas K*** para poder ocultar los pernos y la ***Pieza L*** para unirlos.

Paso 4 / Ensable Respaldo y Estrella

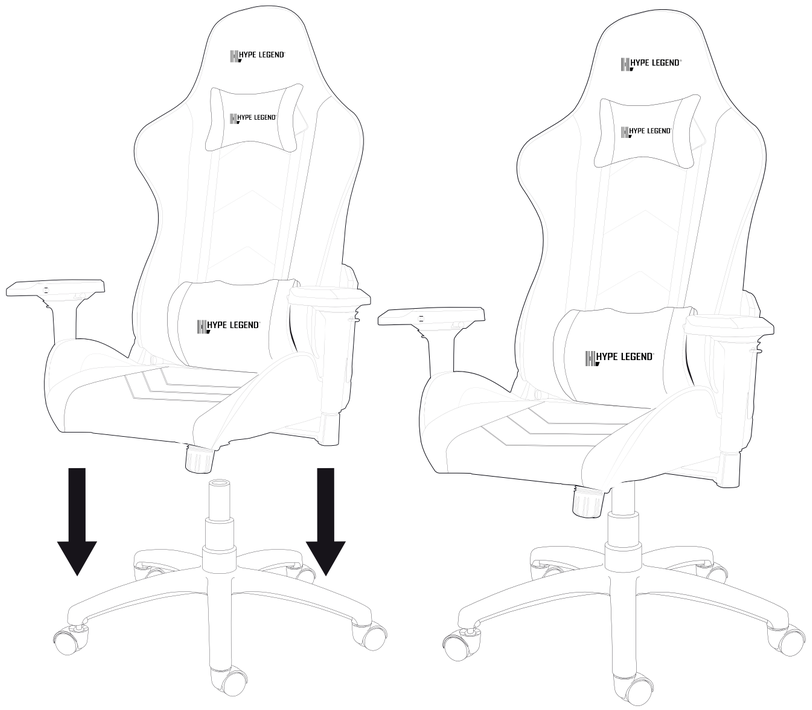

Encaja el Pistón de Gas con la Base de la Silla.