HYPE LEGEND®

INTENSE EVIL

Guía de Ensamblaje

Piezas y accesorios

A x1

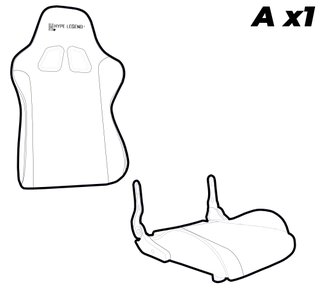

Asiento y Respaldo

B x1

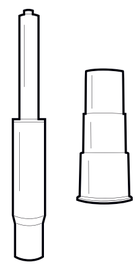

Pistón y Cubre pistón

C x1

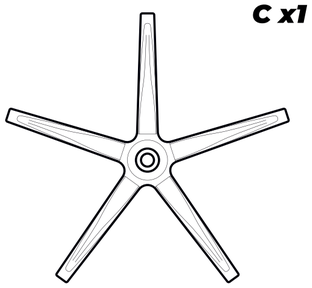

Base Estrella

D x5

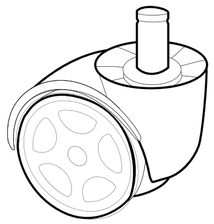

Ruedas

E x2

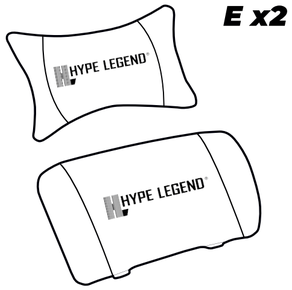

Cojin Lumbar y Cervical

F x1

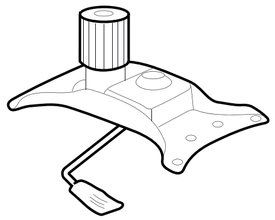

Base Asiento

G x2

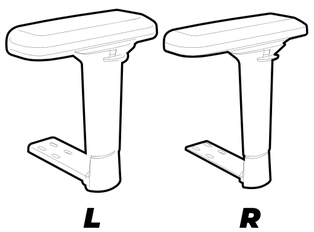

Apoya Brazos

H x1

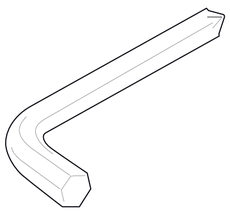

Llave Allen

I x12

M8X20 mm

J x4

M8X25 mm

K x2

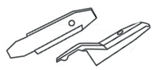

Cubre respaldo

L x2

M5X8 mm

I x12 & J x4 vienen ya sobre puestos en su respectivo lugar de ensamble.

M x1

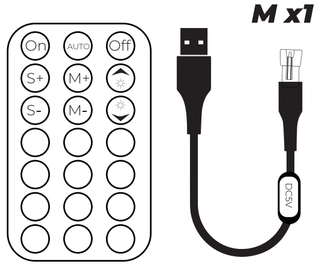

Control y conector USB

Paso 1 / Ensamble Estrella

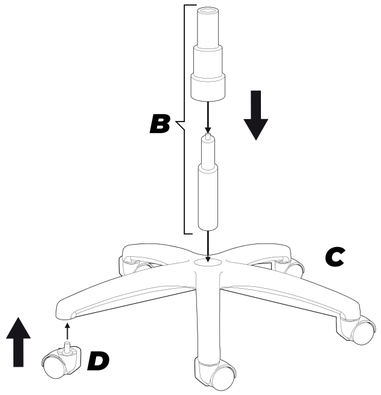

Paso 2 / Armado Base

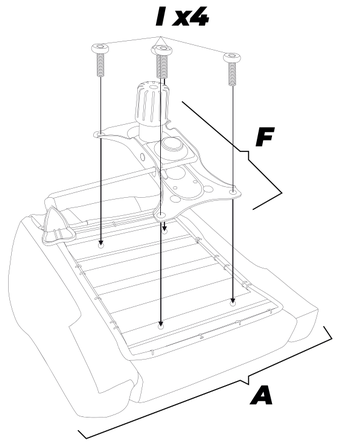

En la parte Inferior de la pieza ***F*** debes dejar el ***Front*** hacia delante de la silla.

Paso 3 / Armado Apoyabrazos

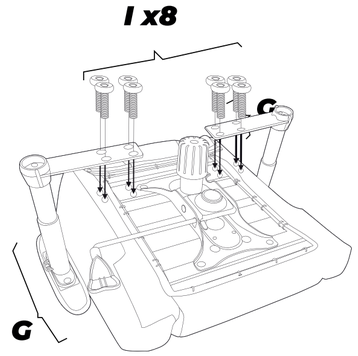

Para saber que apoyabrazo es el correcto
Guíate por el botón de movimiento interno de estos
Ambos botones deben quedar hacia dentro de la silla.

Paso 3 / Ensable Asiento y Respaldo

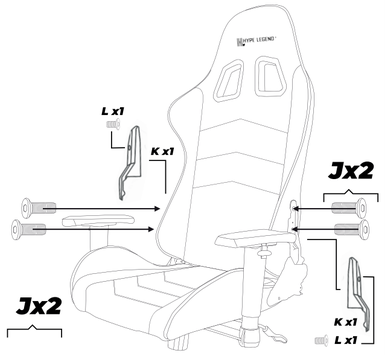

Usa las ***Piezas J*** para unir el asiento con el Respaldo, Luego utiliza las ***Piezas K*** para poder ocultar los pernos y la ***Pieza L*** para unirlos.

Paso 4 / Ensable Respaldo y Estrella

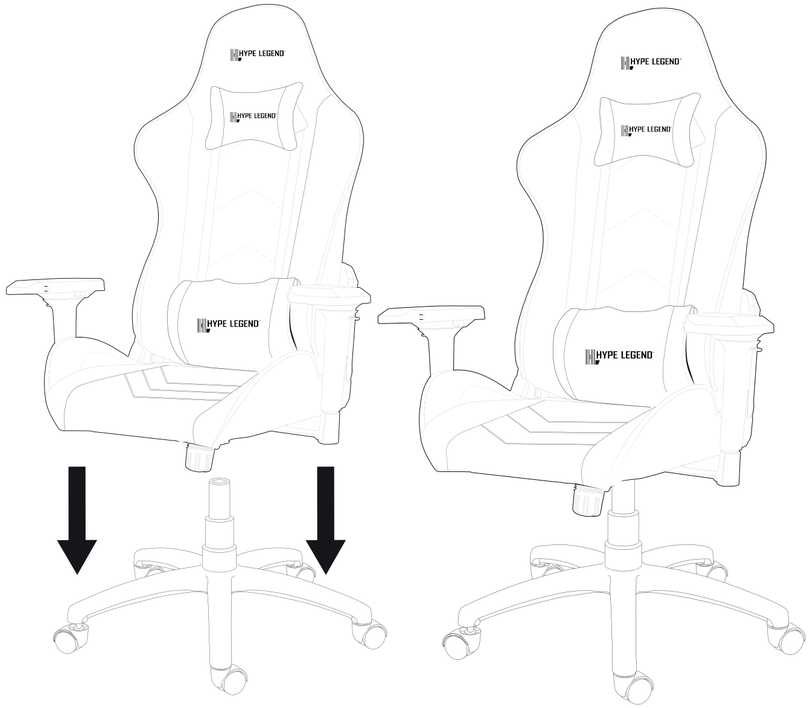

Encaja el Pistón de Gas con la Base de la Silla.

Paso 5 / Ensamble RGB

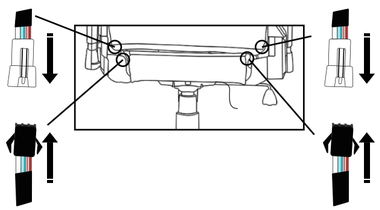

Finalmente Conecta los cables RGB que se encuentran en la parte trasera de la silla, tanto como en el respaldo como en el asiento.

Debes conectar el Cable Derecho del respaldo con el Cable Derecho del asiento y asi mismo con la parte izquierda de la conexión.

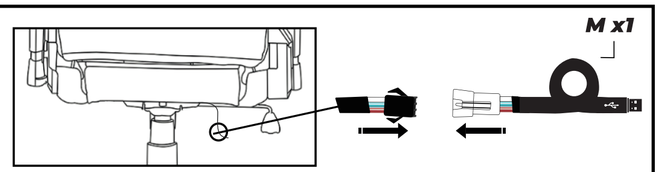

Para alimentar el RGB, conecta el cable de la parte inferior de la silla con el extensor USB que viene incluido.