completa
móveis

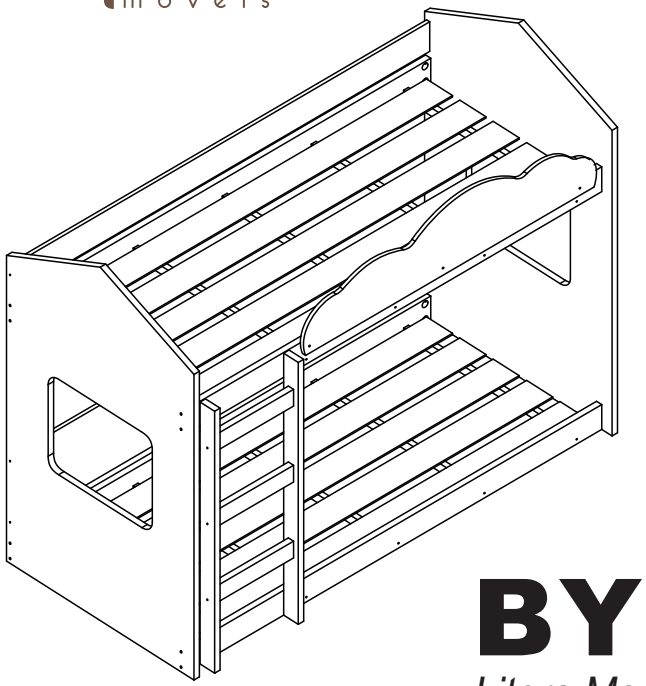

BY 708

Litera Montessoriano

Felicitaciones!

Usted acaba de adquirir un producto con la calidad Completa Muebles.

Recomendaciones
- Para el montaje de este producto, es necesario 1 persona.
- Los tornillos deben ser ajustados periódicamente.
- Evitar golpes y contacto con objetos cortantes.

Manutención e Limpieza
- Utilice un paño ligeramente humedecido con agua, seguido de un paño seco.
- Nunca utilice productos químicos o abrasivos.

Alguna duda? *Hable con nosotros.*
Completa Ind. de Móveis Ltda
completamoveis@yahoo.com.br

Herrajes

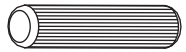
A- Tarugo Ø8x30 (26x)

B- Clavo 10x10 (62x)

C- Pegamento (1x)

D- Tornillo de unión (3x)

E- Apoyo plástico (10x)

F- Tuerca Eliptica (16x)

G- Tornillo Ø4,5x55 (36x)

H- Tornillo 1/4 x 2" (16x)

Abajo las ferramientas, no suministradas, pero necesarias para el montaje del producto.

Martillo

Clave Phillips

Taladradora con Taladro de 8mm

Partes del Producto

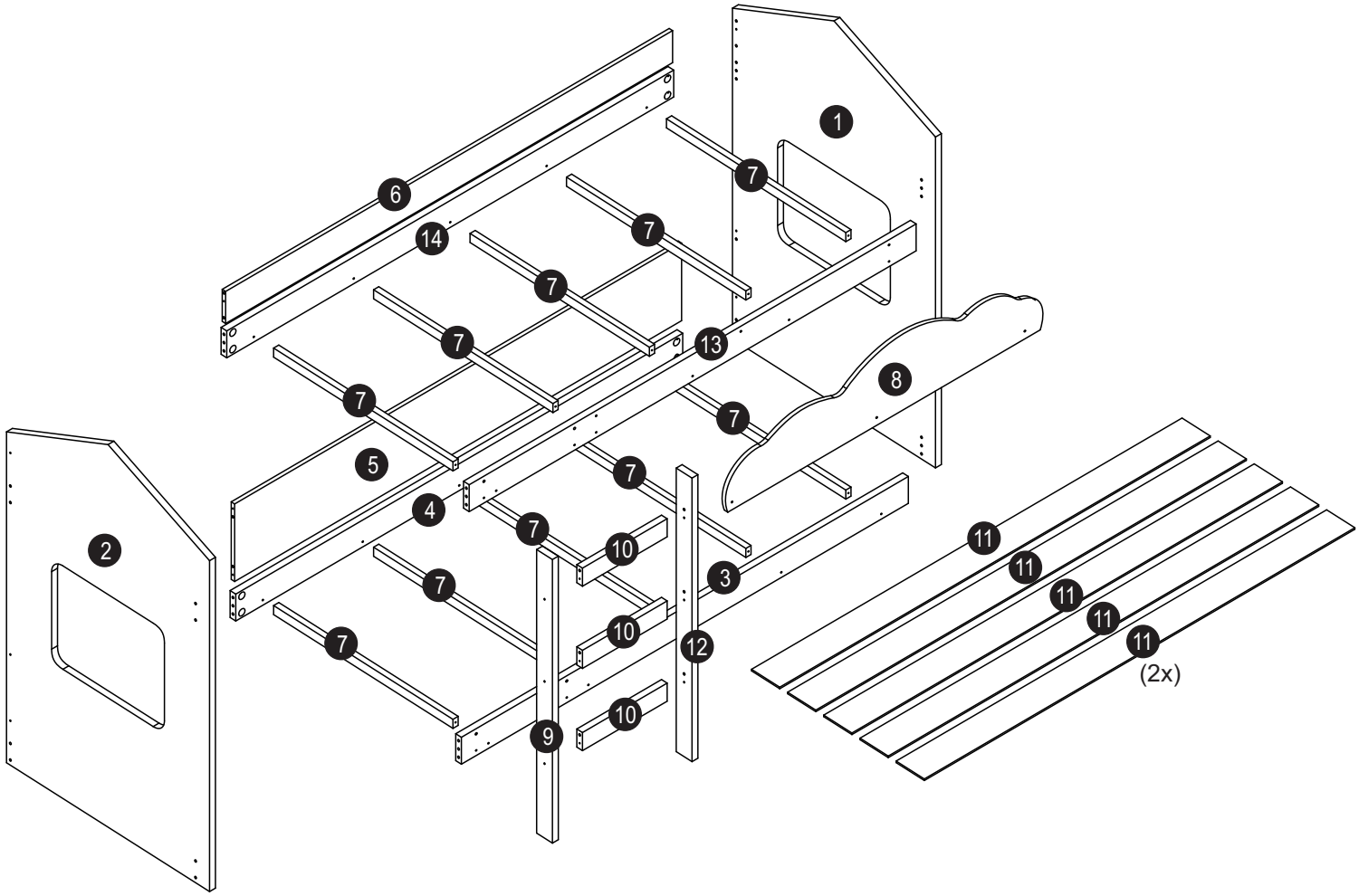

1. Cabecera derecha (1x)
2. Cabecera izquierda (1x)
3. Barra Inferior delantera (1x)
4. Barra Inferior de atrás (1x)
5. Travesaño inferior (1x)
6. Travesaño superior (1x)
7. Soporte lastrito (10x)
8. Nube proteción (1x)
9. Lateral izquierda escalera (1x)
10. Peldaños de escalera (3x)
11. Lastrito (10x)
12. Lateral erecha escalera (1x)
13. Barra superior delantera (1x)
14. Barra superior de atrás (1x)

Preparación de las Piezas

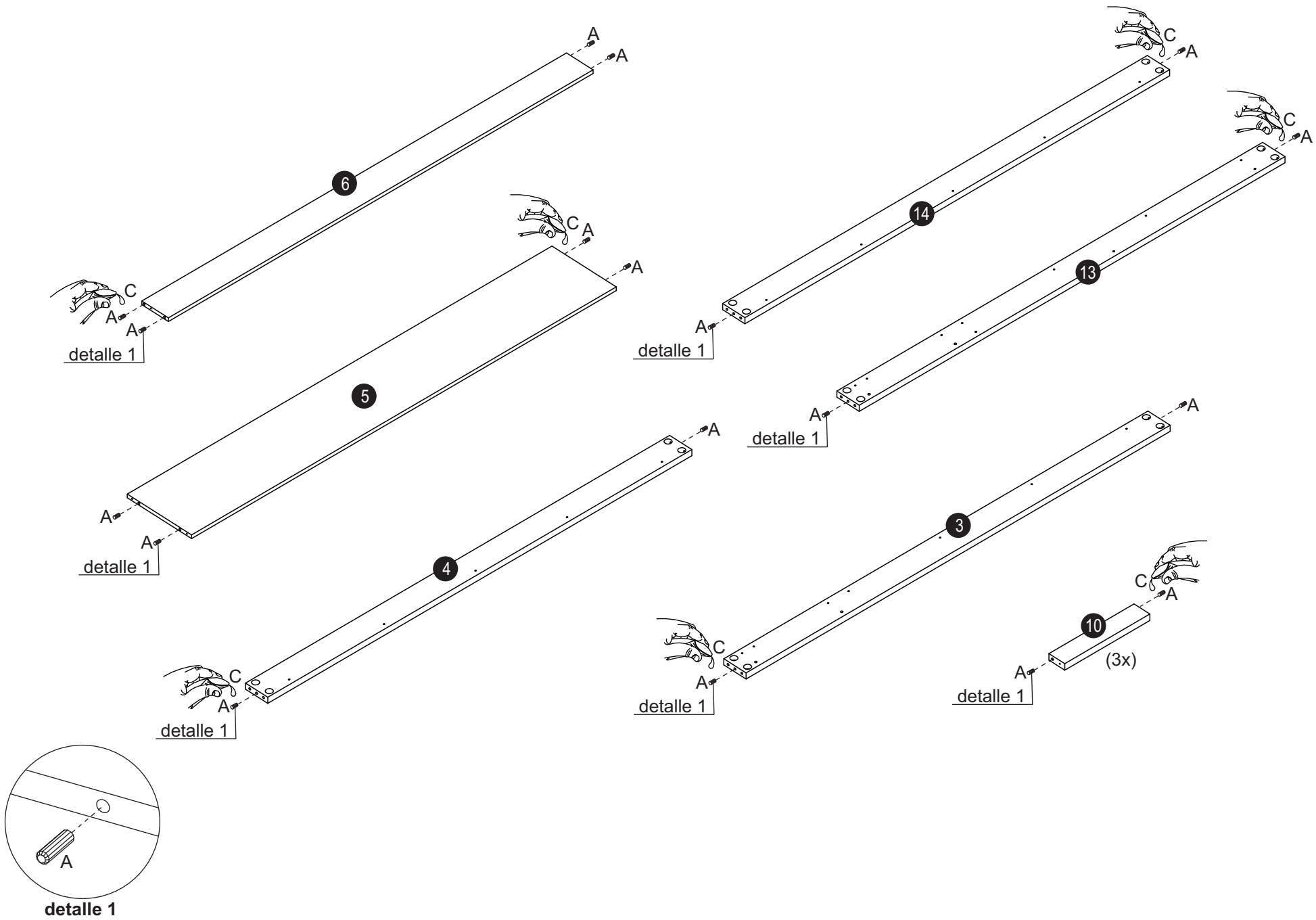

Montaje

Paso 1

B- Clavo 10x10 (10x)

E- Apoyo plástico (10x)

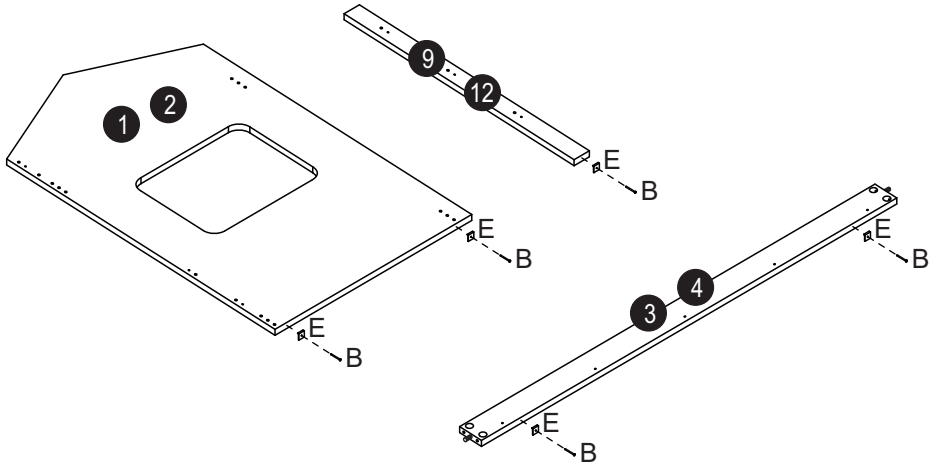

Montaje

Paso 3

G- Tornillo Ø4,5x45 (6x)

F- Tuerca Elíptica (16x)

H- Tornillo 1/4 x 1,5" (16x)

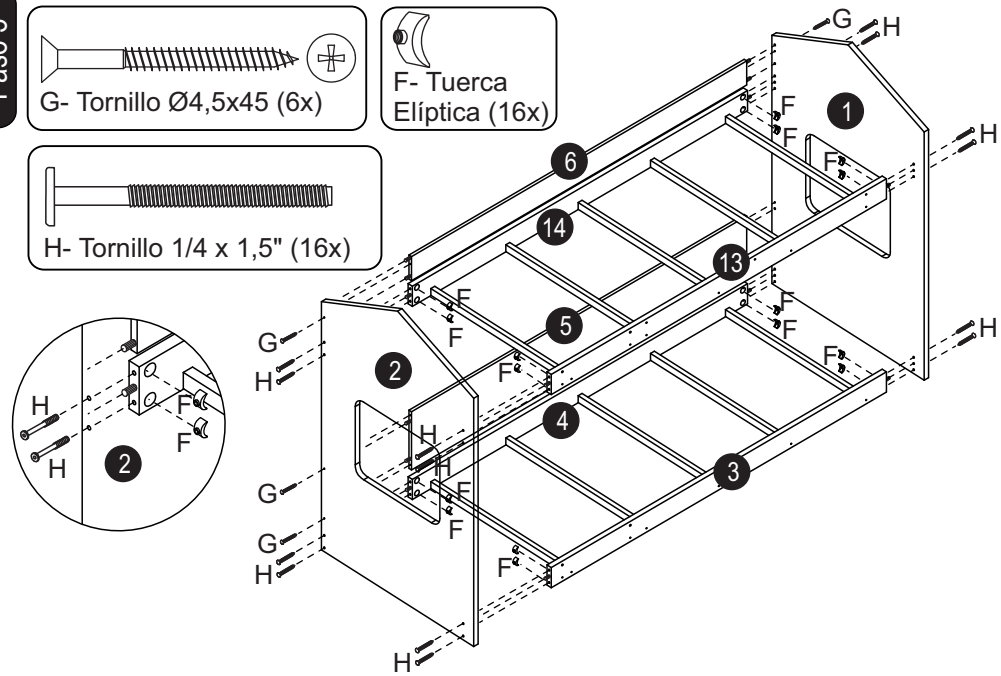

Paso 2

G- Tornillo Ø4,5x45 (20x)

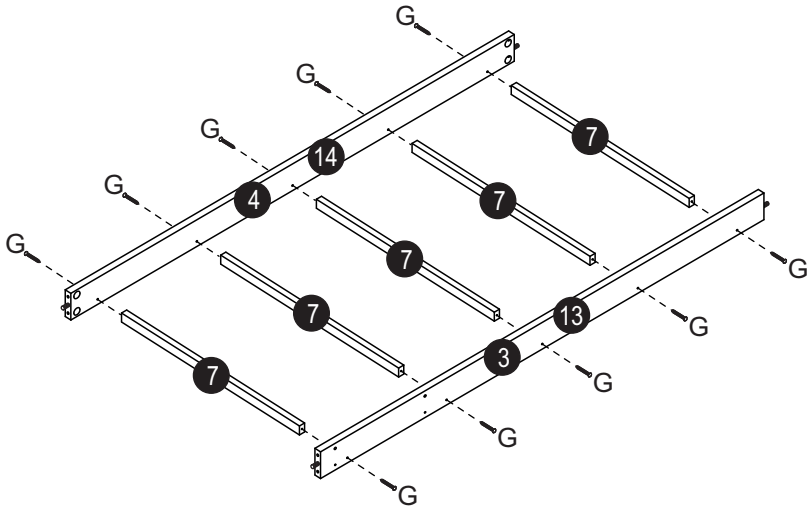

Paso 4

B- Clavo 10x10 (52x)

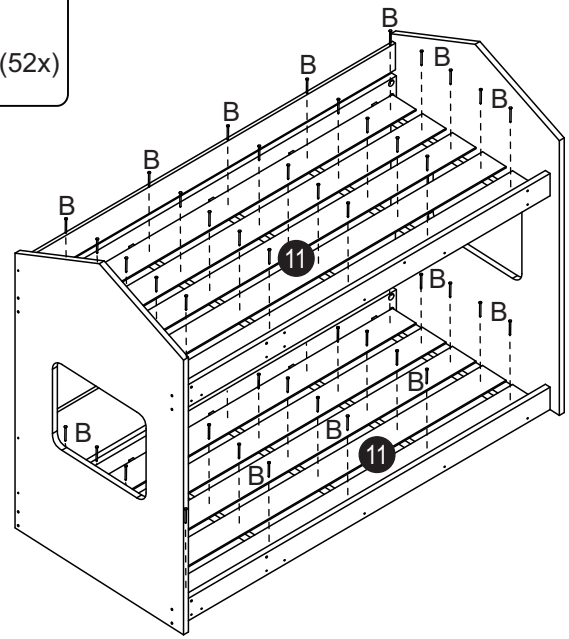

Paso 5

G- Tornillo Ø4,5x45 (6x)

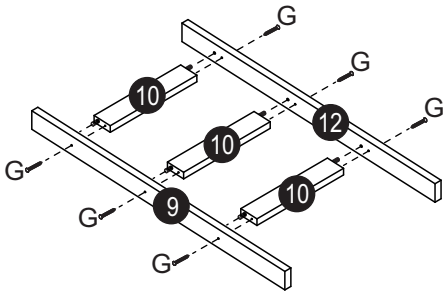

Paso 6

G- Tornillo Ø4,5x45 (4x)

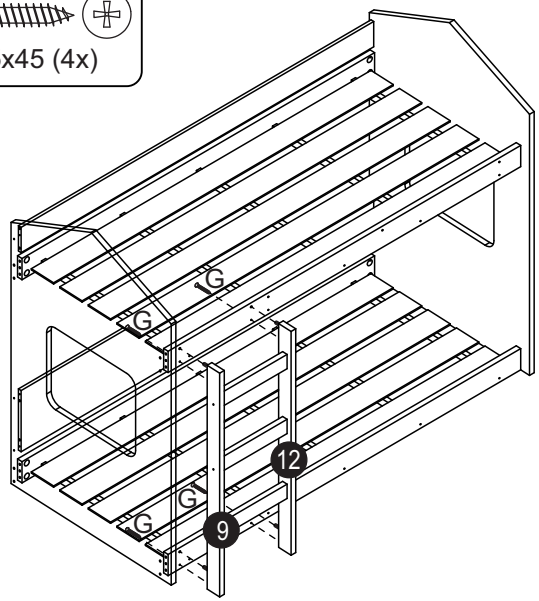

Montaje

Paso 7

D- Tornillo de unión (3x)

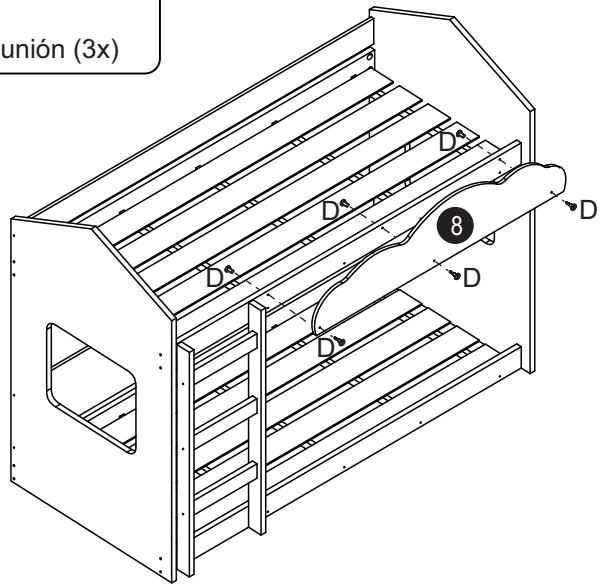
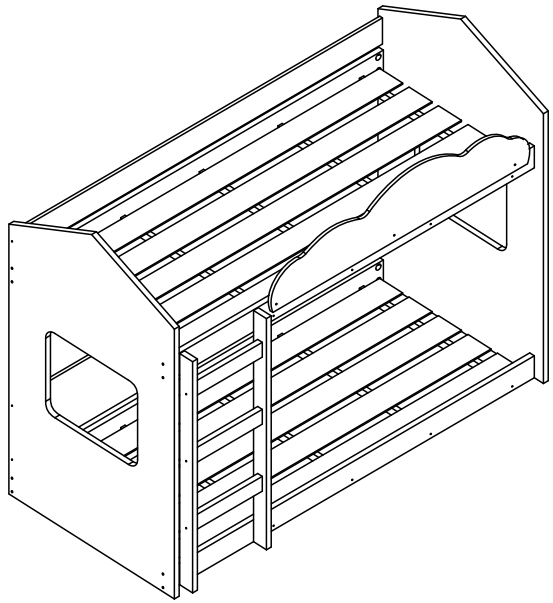
Paso 8